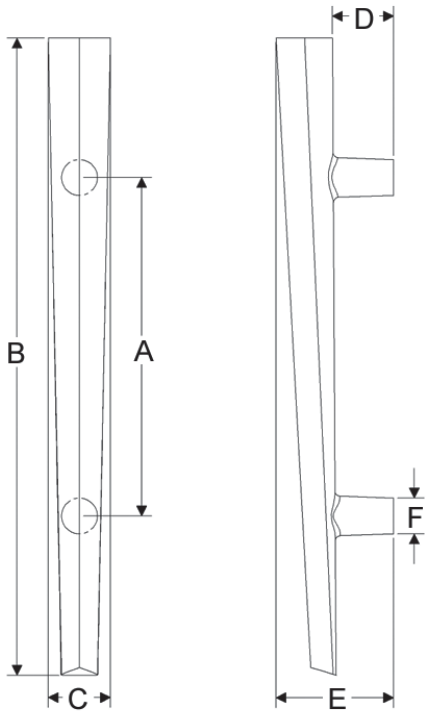

Cleat Grip

	A	B	C	D	E	F	lbs/ea	♿	Single	Double
G10210	8 1/2”	16”	1 9/16”	1 1/2”	2 15/16”	7/8”	4.75	Y	Y	Y
G10213	14”	23 1/4”	1 3/4”	1 1/2”	3 1/4”	7/8”	8.00	Y	Y	Y
G10215	35"	44 1/4"	1 3/4"	1 1/2"	3 1/4"	7/8"	14.75	Y	Y	Y